优化审批权限：部门/二级学院负责人审批3000元以下经费支出事前申请；申请部门分管校领导审批3000元及以上经费支出事前申请”；财务分管校领导审批1万元及以上经费支出事前申请；校长审批2万元及以上经费支出事前申请。
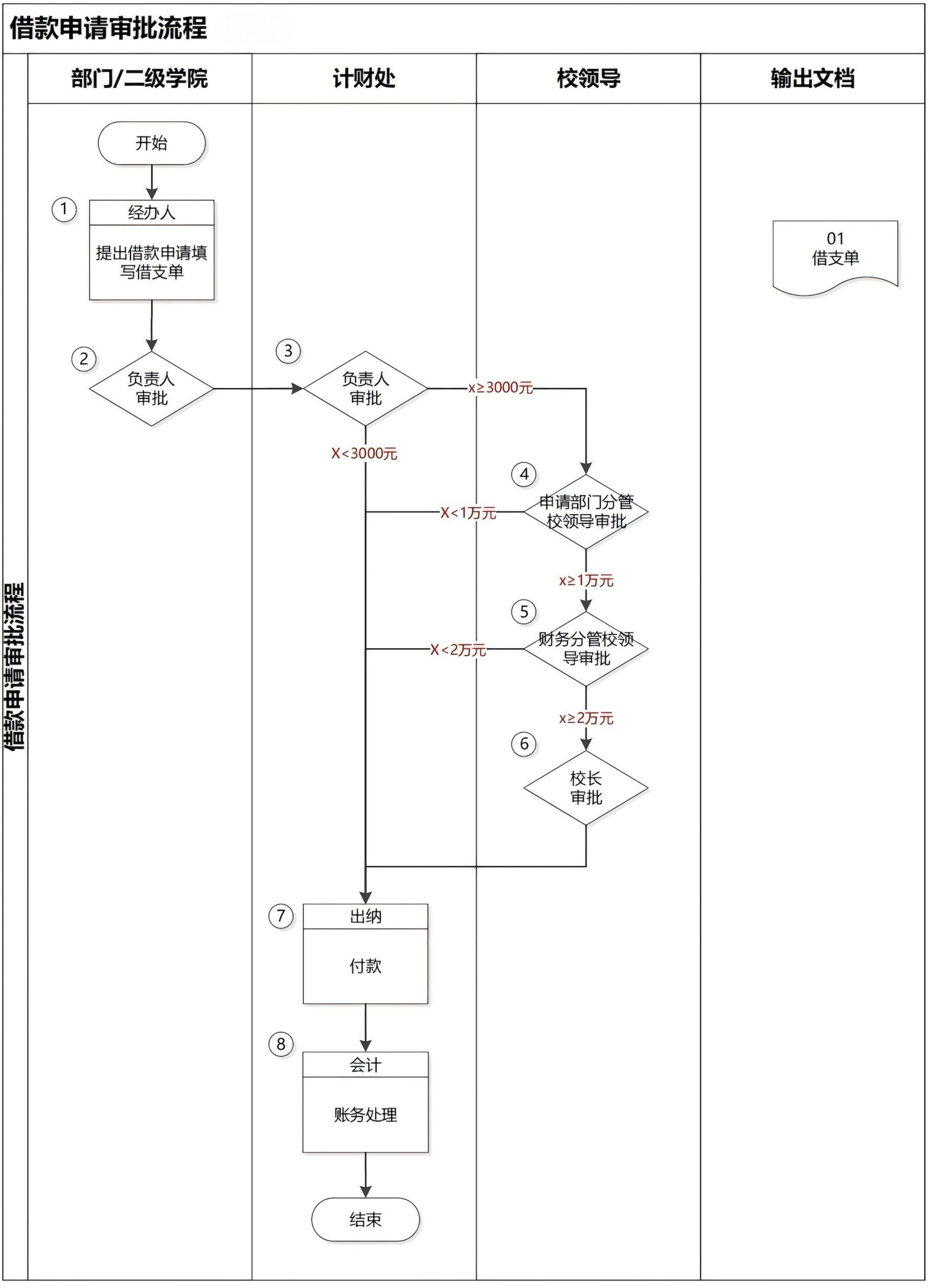
借款申请审批流程