优化审批权限：无事前申请的事项费用报销，部门/二级学院负责人审批3000元以下经费支出报销；申请部门分管校领导审批3000元及以上经费支出报销”；财务分管校领导审批1万元及以上经费支出报销；校长审批2万元及以上经费支出报销。
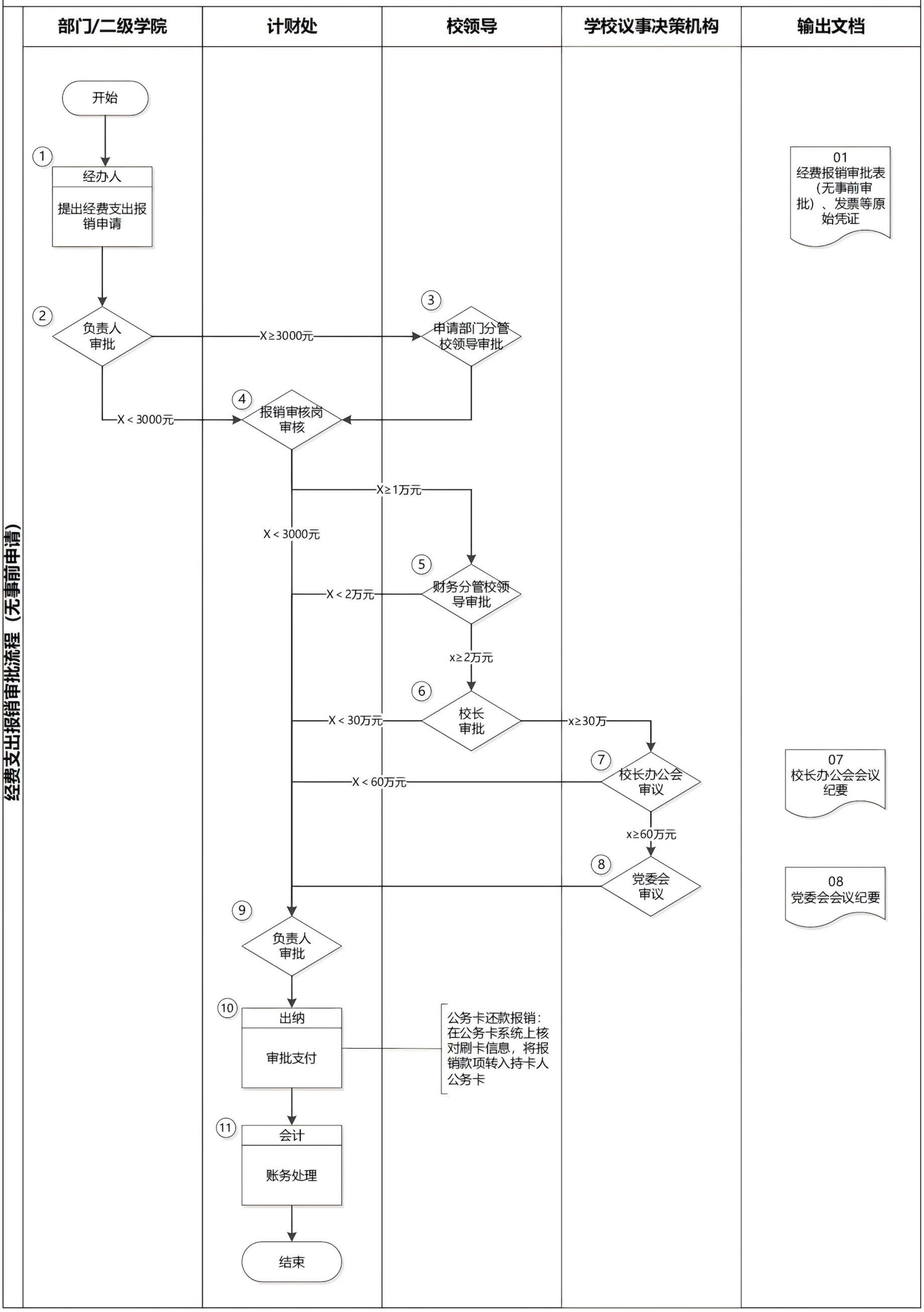
经费支出报销审批流程（无事前申请）