1、工作餐审批流程不再区分部门或二级学院，“党政办公室负责人审批”修改为“经费管理部门负责人审批”
2、优化审批权限：部门/二级学院负责人审批3000元以下经费支出事前申请；申请部门分管校领导审批3000元及以上经费支出事前申请”；财务分管校领导审批1万元及以上经费支出事前申请；校长审批2万元及以上经费支出事前申请。
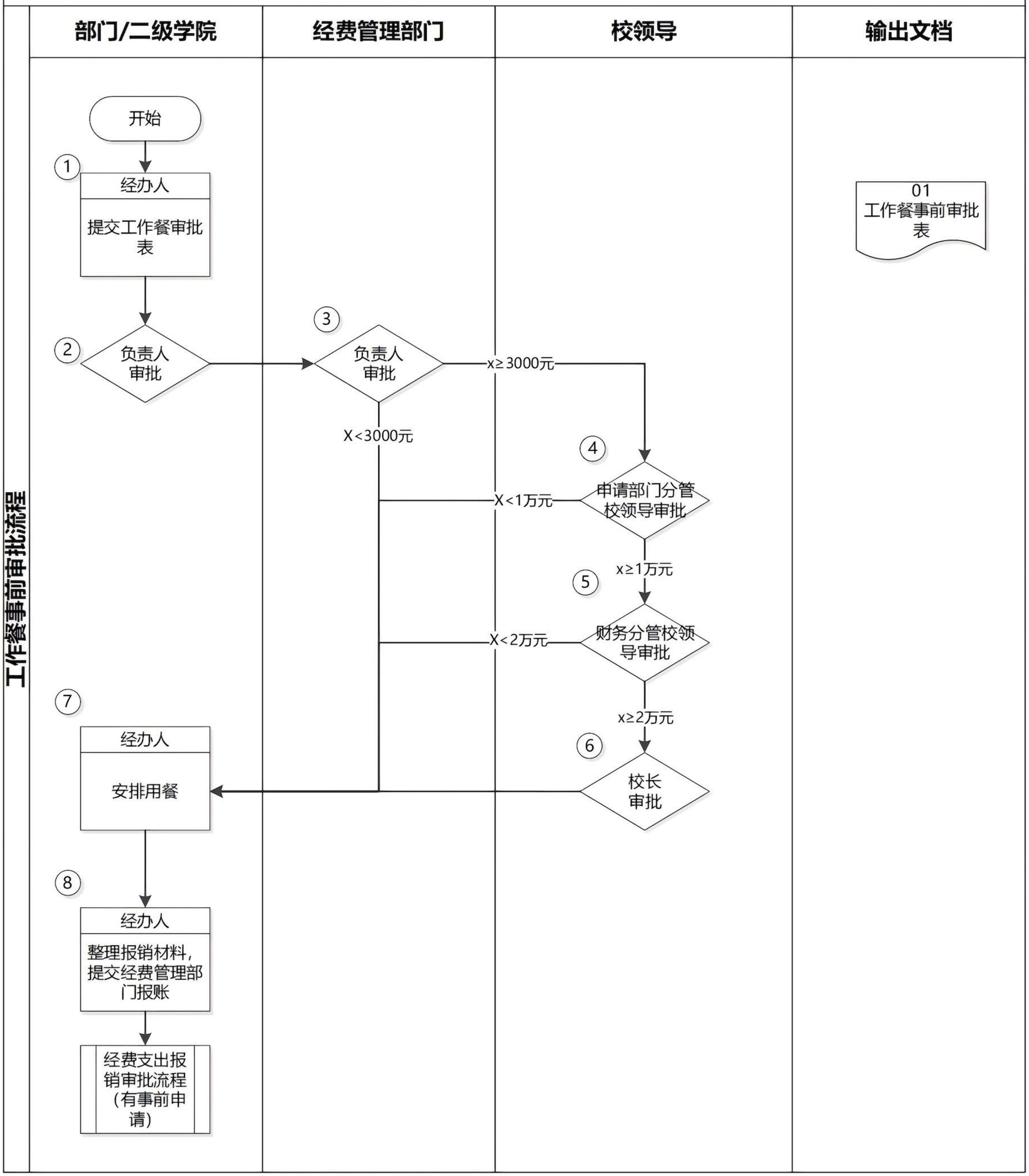
工作餐事前审批流程